Πάγκος Κοιλιακών Pegasus® JX-506B

Εγχειρίδιο Χρήστη – Παρακαλούμε φυλάξτε το για μελλοντική αναφορά

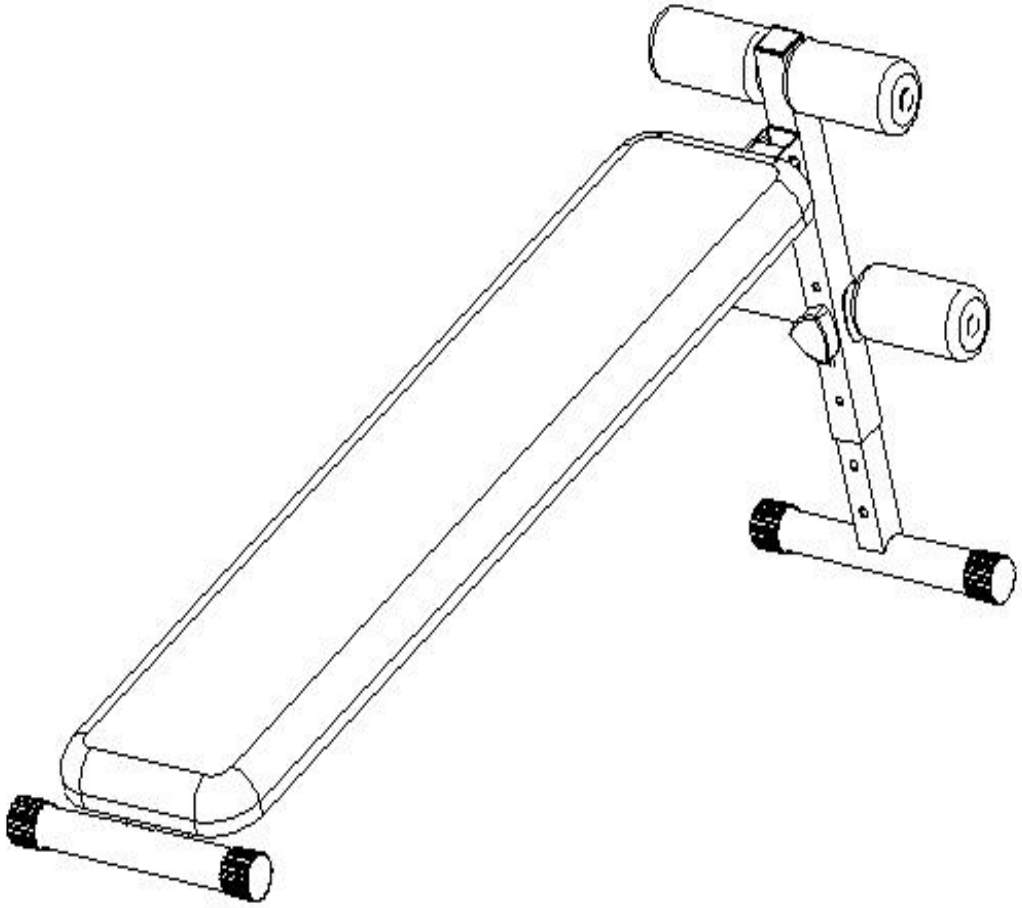

Σημαντικό – Παρακαλούμε διαβάστε προσεκτικά τις οδηγίες πριν τη συναρμολόγηση

Αυτές οι οδηγίες περιλαμβάνουν σημαντικές πληροφορίες, οι οποίες θα σας βοηθήσουν να πάρετε τα μέγιστα από τον εξοπλισμό σας, χρησιμοποιώντας τον με ασφάλεια.

Περιεχόμενα

Οδηγίες Ασφαλείας – Σελ. 2

Κομμάτια – Σελ. 3

Εργαλεία – Σελ. 4

Οδηγίες Συναρμολόγησης – Σελ. 5-7

Περιοχή Ελεύθερη-Προπόνησης – Σελ. 8

Πληροφορίες Άσκησης – Σελ. 9-13

Πριν την προπόνηση – Σελ. 9

Μυϊκό διάγραμμα – Σελ. 10-11

Προθέρμανση & Αποθεραπεία – Σελ.1 2-13

Φροντίδα και Συντήρηση – Σελ. 14

Σχεδιάγραμμα – Σελ. 15

Λίστα Μερών – Σελ. 16

Εγγύηση – Σελ. 17-18

⚠ Οδηγίες Ασφαλείας

Σημαντικό – Παρακαλούμε διαβάστε προσεκτικά τις οδηγίες πριν τη συναρμολόγηση

Αυτός ο εξοπλισμός έχει κατασκευαστεί για βέλτιστη ασφάλεια. Πρέπει όμως να λάβετε ορισμένες προφυλάξεις κάθε φορά. Διαβάστε ολόκληρο το εγχειρίδιο πριν τη συναρμολόγηση ή τη χρήση αυτού του εξοπλισμού.

Συναρμολόγηση

• Βεβαιωθείτε πως έχετε όλα τα κομμάτια και τα εργαλεία που βλέπετε στις σελίδες 3 και 4.

• Αφαιρέστε όλα τα εξαρτήματα από τις πλαστικές σακούλες για να έχετε έτοιμα.

• Κρατήστε τα παιδιά και τα ζώα μακριά από το χώρο άσκησης, μικρά αντικείμενα μπορεί να προκαλέσουν ζημιά αν τα καταπιούν.

• Βεβαιωθείτε πως έχετε αρκετό χώρο για να απλώσετε τα κομμάτια πριν ξεκινήσετε.

• Η συναρμολόγηση καλό είναι να γίνει από 2 άτομα.

• Συναρμολογήστε το προϊόν όσο πιο κοντά στην τελική του θέση γίνεται (στο ίδιο δωμάτιο).

• Το προϊόν πρέπει να εγκατασταθεί σε επίπεδη, σταθερή επιφάνεια.

• Πετάξτε τη συσκευασία υπεύθυνα.

Χρήση του εξοπλισμού

• Μη χρησιμοποιείτε το προϊόν κοντά σε νερό ή σε εξωτερικό χώρο.

• Μην επιτρέπετε στα παιδιά και στα κατοικίδια ζώα να πλησιάζουν τον εξοπλισμό χωρίς επιτήρηση.

• Πριν χρησιμοποιήσετε τον εξοπλισμό, πάντα να αφιερώνετε λίγο χρόνο για προθέρμανση.

• Αυτό το προϊόν προορίζεται μόνο για οικιακή χρήση.

• Αν αισθανθείτε ζάλη, ναυτία, πόνο στο στήθος ή άλλο σύμπτωμα, **σταματήστε αμέσως την άσκηση και συμβουλευθείτε το γιατρό σας.**

• Μόνο ένα άτομο τη φορά να χρησιμοποιεί τον εξοπλισμό.

• Κρατήστε τα χέρια μακριά από τα κινούμενα μέρη.

• Πάντα να φοράτε ρούχα κατάλληλα για γυμναστική. **Μη** φοράτε χαλαρά ή φαρδιά ρούχα, καθώς μπορεί να πιαστούν στον εξοπλισμό. Φοράτε αθλητικά παπούτσια για να προστατεύετε τα πόδια σας κατά την άσκηση.

• Χρησιμοποιήστε τον εξοπλισμό μόνο για τη χρήση που περιγράφεται σε αυτό το εγχειρίδιο. Μη χρησιμοποιείτε προσαρτήματα που δεν εγκρίνονται από τον κατασκευαστή.

• **Μην** τοποθετείτε κοφτερά αντικείμενα κοντά ή γύρω από τον εξοπλισμό.

• Τα άτομα με ειδικές ανάγκες δε θα πρέπει να χρησιμοποιούν τον εξοπλισμό χωρίς επίβλεψη.

• Ποτέ μη χρησιμοποιείτε τον εξοπλισμό αν έχει υποστεί φθορά ή δε λειτουργεί σωστά.

• Να εξετάζετε συχνά τον εξοπλισμό για τυχόν φθορές, έτσι ώστε να είστε βέβαιοι πως είναι ασφαλής η χρήση. Αντικαταστήστε άμεσα τυχόν φθαρμένα κομμάτια. **Μη** χρησιμοποιήσετε το προϊόν πριν να επισκευαστεί.

• Γονείς ή υπεύθυνοι για παιδιά, θα πρέπει να γνωρίζουν πως το παιχνίδι πάνω στον εξοπλισμό είναι επικίνδυνο και μπορεί να προκαλέσει τραυματισμό. Τα παιδιά να μην αφήνονται χωρίς επιτήρηση.

• Καλό είναι να έχετε έναν βοηθό κατά την άσκηση.

• Μέγιστο βάρος χρήστη: **110 Kg.**

• Το προϊόν είναι σχεδιασμένο για χρήση σε καθαρό στεγνό περιβάλλον. Αποφύγετε την αποθήκευση σε κρύο ή υγρό μέρος, καθώς αυτό μπορεί να οδηγήσει σε διάβρωση και άλλα σχετικά προβλήματα, τα οποία είναι εκτός του ελέγχου μας.

• Αυτό το προϊόν είναι συμβατό με τα πρότυπα ασφαλείας: ISO 20957-1 και EN 957-2 Class (H) - Home Use - Class (C)

Αυτό το προϊόν δεν είναι κατάλληλο για επαγγελματική ή ιατρική χρήση.

⚠ ***Προσοχή:*** Πριν ξεκινήσετε οποιοδήποτε πρόγραμμα προπόνησης, συμβουλευθείτε το γιατρό σας. Αυτό είναι ιδιαίτερα σημαντικό για άτομα πάνω από την ηλικία των 35 ή άτομα με υπάρχοντα θέματα υγείας. Πρέπει να διαβάσετε όλες τις οδηγίες πριν χρησιμοποιήσετε οποιοδήποτε εξοπλισμό γυμναστικής.

Κομμάτια

Παρακαλούμε βεβαιωθείτε πως έχετε όλα τα παρακάτω:

Σημείωση: Κάποια μικρότερα κομμάτια είναι ήδη συναρμολογημένα μεταξύ τους.

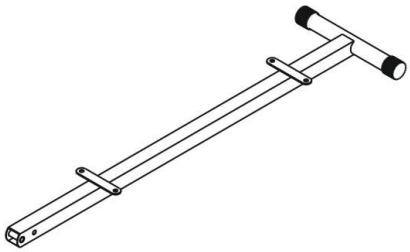

1 Main frame × 1

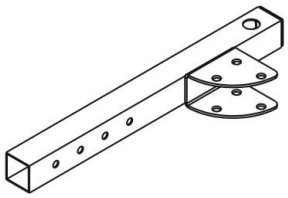

3 Incline adjust tube × 1

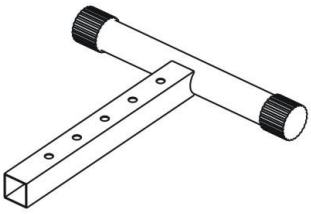

7 Front T shape stabilizer × 1

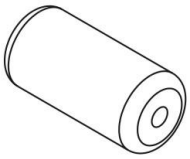

4 Foam roll × 4

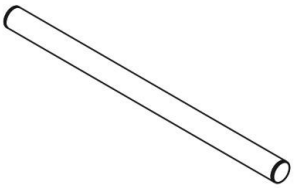

6 Foam roll tube × 1

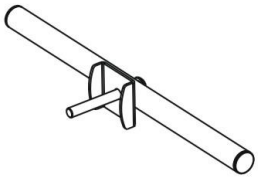

5 Lower protection holder tube × 1

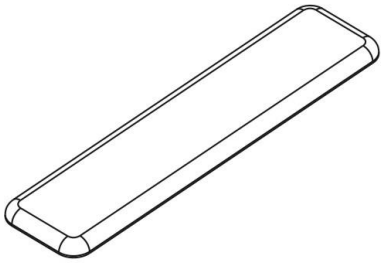

2 Backrest rad × 1

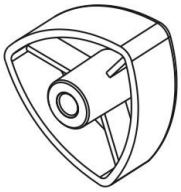

17 Knob nut × 1

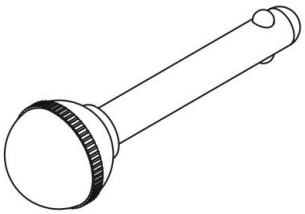

8 Lock pin × 1

Εργαλεία

Παρακαλούμε βεβαιωθείτε πως έχετε όλα τα παρακάτω:

Σημείωση: Οι παρακάτω ποσότητες είναι αυτές που απαιτούνται τη συναρμολόγηση. Ενδέχεται να παρέχονται περισσότερα κομμάτια. Κάποια μικρότερα κομμάτια είναι ήδη συναρμολογημένα μεταξύ τους.

9 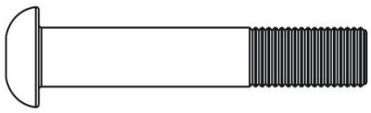 60mm Allen bolt ×1	13 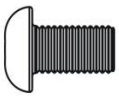 18mm Allen bolt ×4	10 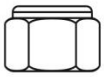 M10 Aircraft nut ×1
11 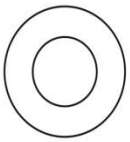 10mm Washer ×2	12 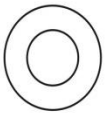 8mm Washer ×4	18 5mm Allen key ×1
19 6mm Allen key ×1		

Ruler - Use this ruler to help correctly identify the hardware

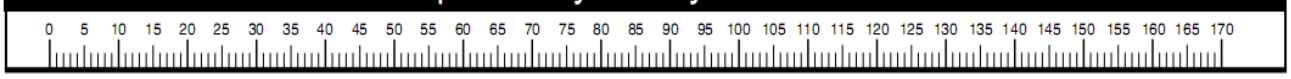

Οδηγίες Συναρμολόγησης

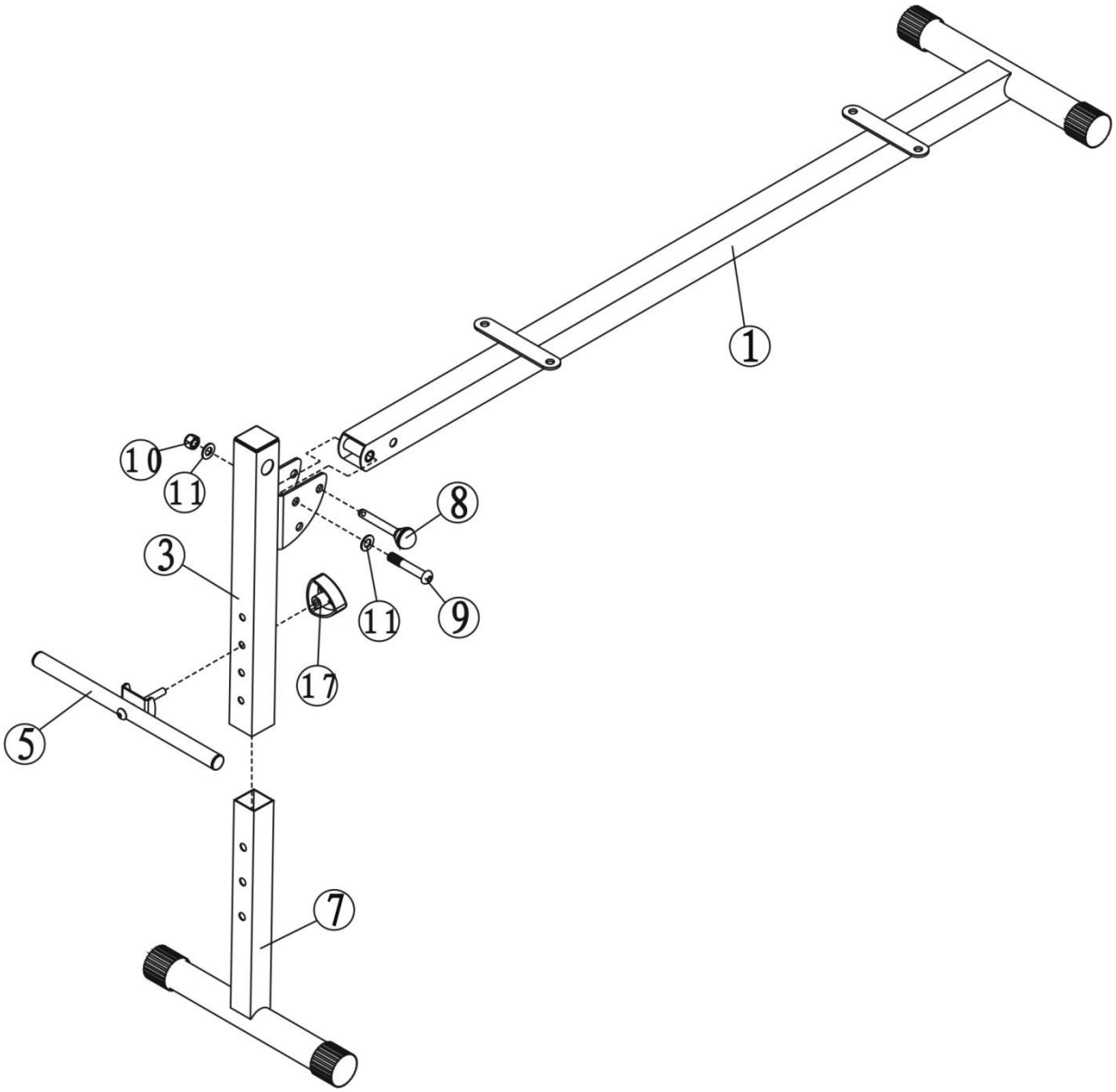

Βήμα 1

Α) Προσαρμόστε τον Κεντρικό Σκελετό (#1) στο υποστήριγμα της Κολώνας Ρύθμισης Κλίσης (#3), ευθυγραμμίστε και ασφαλίστε στη μπροστινή υποδοχή με 1 x M10×65MM Βίδα Allen, 2 x Φ10mm Ροδέλες (#11) και 1 x M10 Παξιμάδι Αεροπορικού Τύπου (#10), κατόπιν εισάγετε τον Πύρρο Κλειδώματος (#8) στην Πίσω Υποδοχή.

Β) Εισάγετε την Κολώνα Ρύθμισης Κλίσης (#3) στο μπροστινό άνοιγμα του Σταθεροποιητή Σχήματος-Τ (#7), επιλέξτε το επιθυμητό ύψος και ασφαλίστε το Σωλήνα Αντίστασης (#5) και τον Πύρρο (#17).

Οδηγίες Συναρμολόγησης

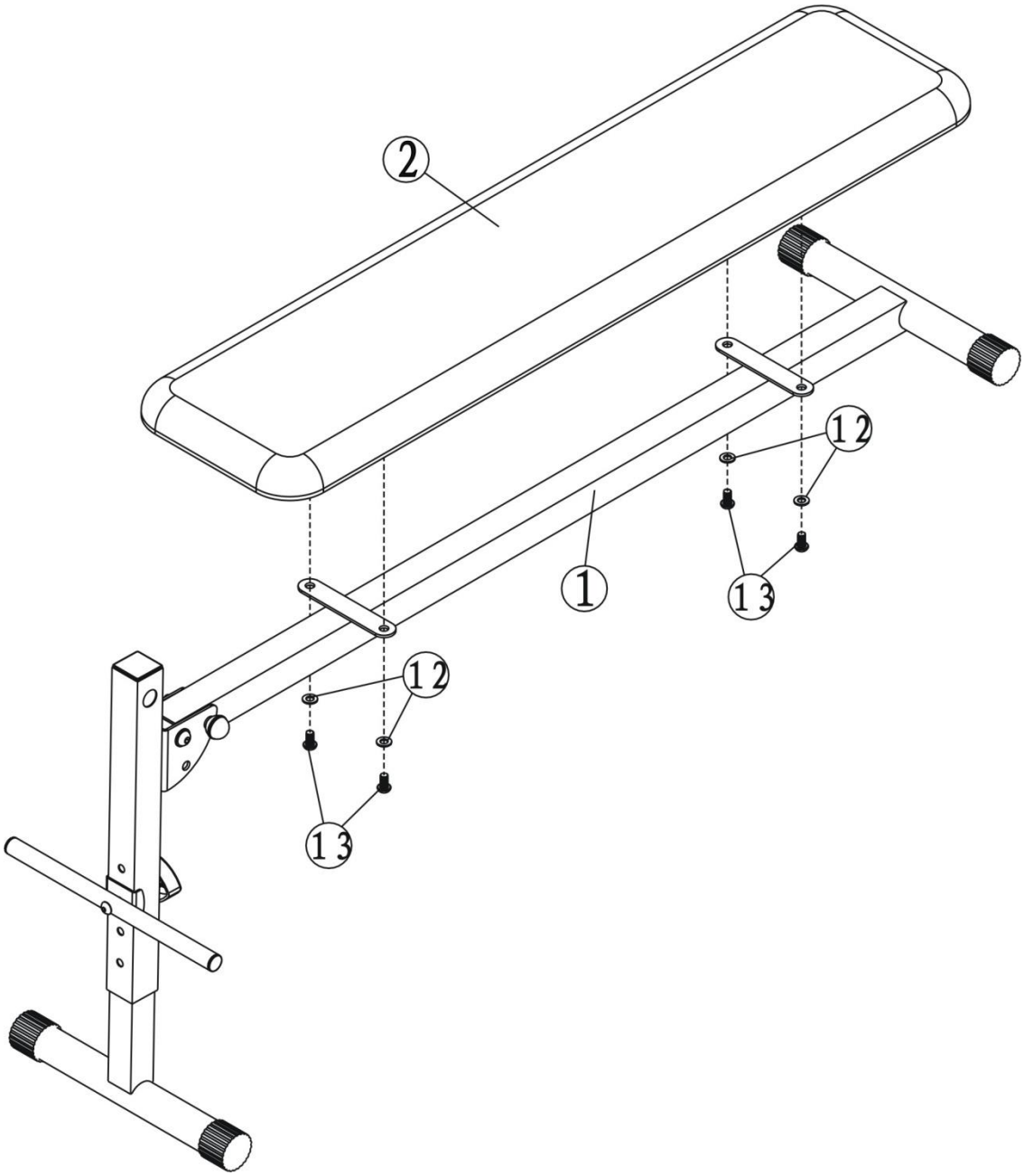

Βήμα 2

Α) Προσαρμόστε το Μαξιλάρι Πλάτης (#2) στον Κεντρικό Σκελετό (#1), ευθυγραμμίστε την υποδοχή και ασφαλίστε με 4 x M8×15MM Βίδες Allen (#13) και 4 x Φ8mm Ροδέλες (#12).

Οδηγίες Συναρμολόγησης

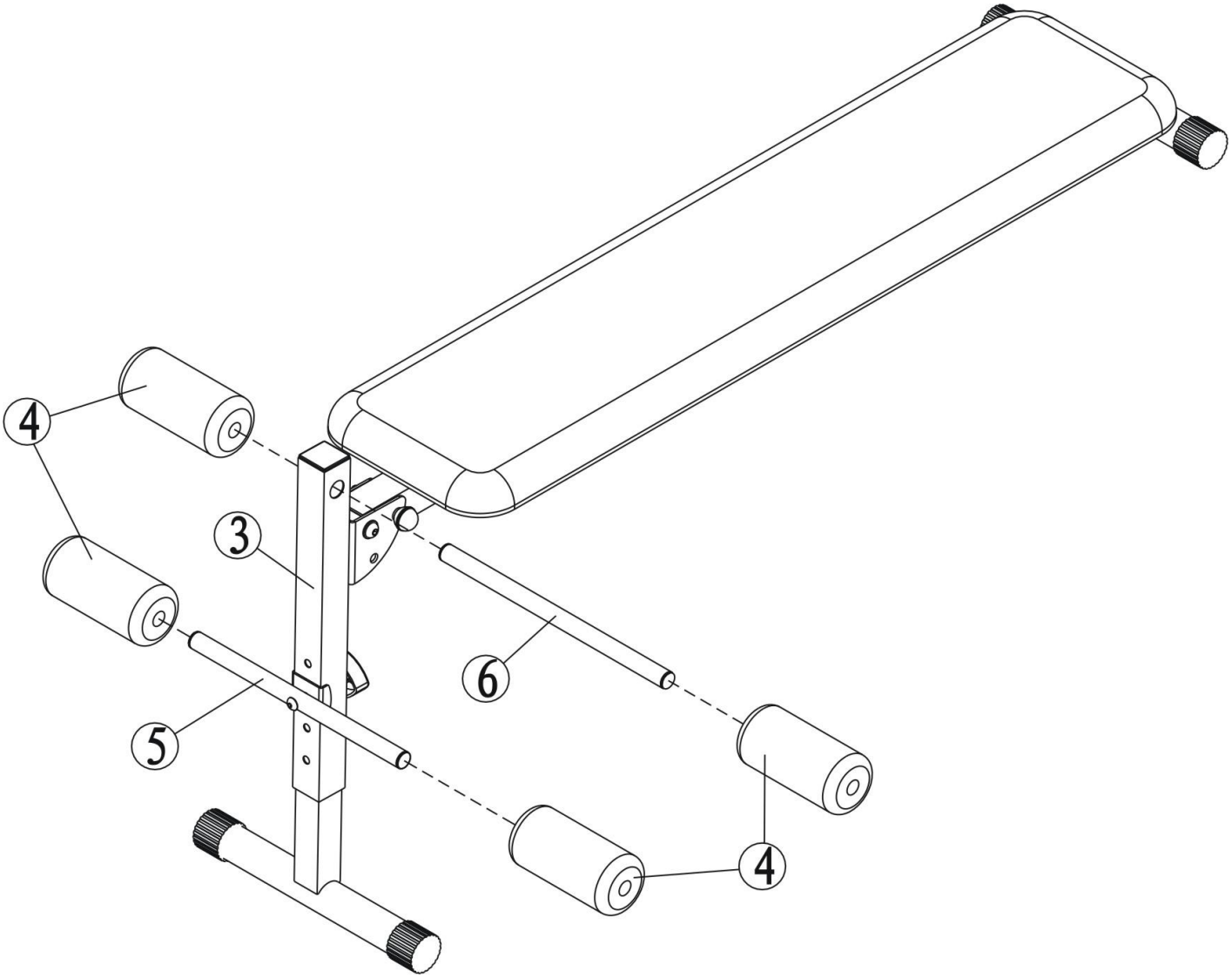

Βήμα 3

Α) Εισάγετε το Σωλήνα για τα Αφρώδη (#6) στην υποδοχή, στο πάνω μέρος της Κολώνας Ρύθμισης Κλίσης (#3) ως το μέσο, προσαρμόστε δύο Αφρώδη (#4), ένα σε κάθε πλευρά του Σωλήνα (#6).

Β) Μετά την άσκηση, αφαιρέστε τον Πύρρο Κλειδώματος (#8), διπλώστε τον Μπροστινό Σταθεροποιητή Σχήματος-Τ (#7) και ασφαλίστε με τον Πύρρο Κλειδώματος (#8). Έτσι ο Πάγκος μπορεί να αναδιπλωθεί για να εξοικονομήσετε χώρο.

Περιοχή Ελεύθερη - Προπόνησης

Η ελεύθερη περιοχή (free area) πρέπει να είναι τουλάχιστον 0.6m μεγαλύτερη από την περιοχή άσκησης. Αυτός είναι ένας χώρος όπου μπορείτε να κατεβείτε από τον Πάγκο σε περίπτωση ανάγκης, Αν δύο πάγκοι βρίσκονται στο ίδιο μέρος, μπορούν να μοιράζονται την ίδια ελεύθερη περιοχή.

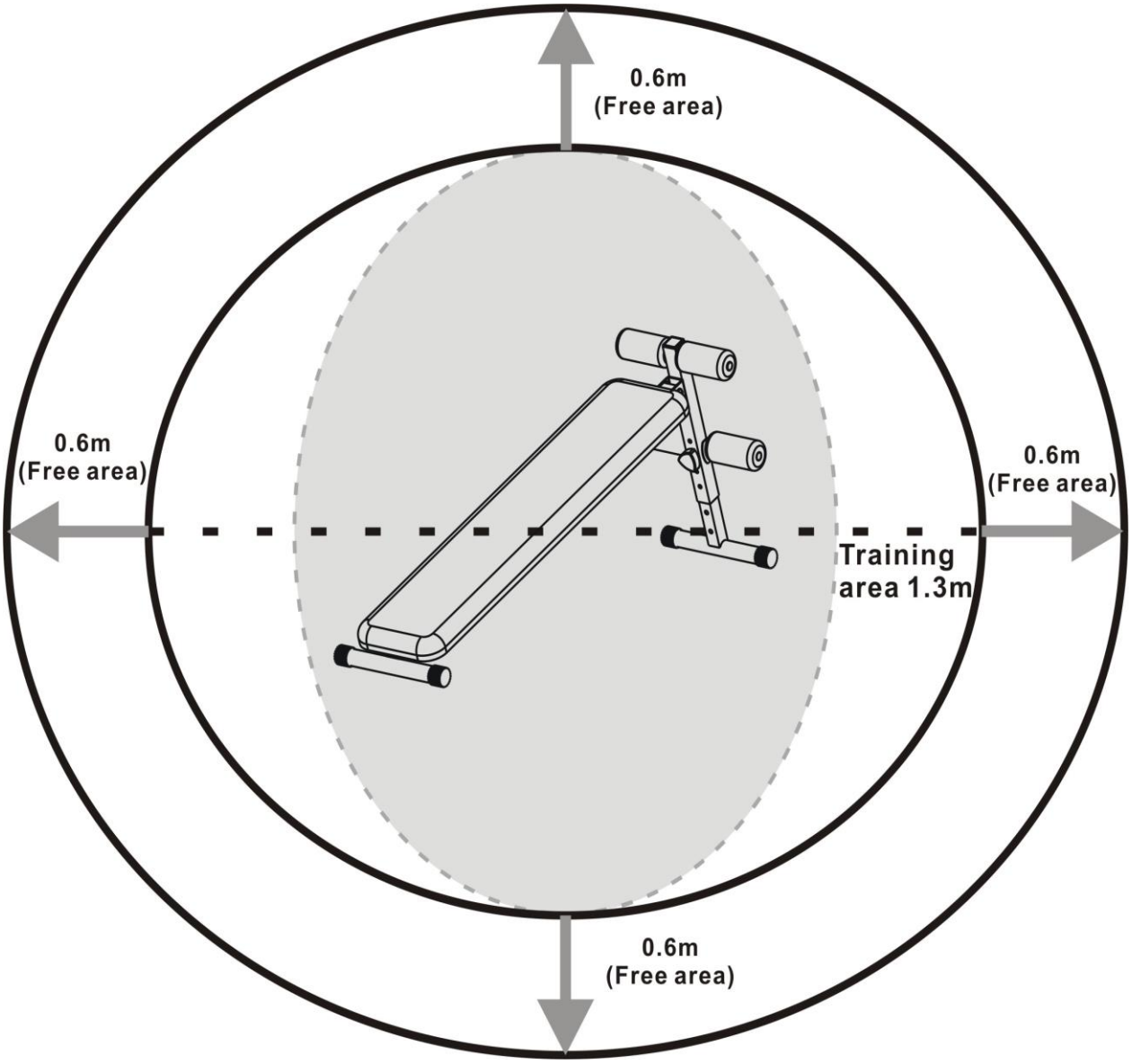

Πληροφορίες Άσκησης

Πριν την προπόνηση

Το ξεκίνημα του προγράμματός σας εξαρτάται από τη φυσική σας κατάσταση. Αν υπήρξατε ανενεργός για αρκετά χρόνια ή είστε υπέρβαρος, πρέπει να ξεκινήσετε ήρεμα και να αυξάνετε σταδιακά επαναλήψεις.

Η φυσική σας κατάσταση θα πρέπει να παρουσιάσει βελτίωση σε 6 ως 8 εβδομάδες. Μην απογοητευθείτε αν πάρει περισσότερο. Είναι σημαντικό να προπονηθείτε με το ρυθμό σας. Σταδιακά θα φτάσετε σε άσκηση 30 λεπτών. Όσο καλύτερα η φυσική σας κατάσταση, τόσο πιο έντονα θα ασκήστε για να τη διατηρήσετε.

Παρακαλούμε θυμηθείτε τα εξής απαραίτητα:

- Ζητήστε από το γιατρό σας να ελέγξει το πρόγραμμα προπόνησής σας και να σας δώσει σχετικές προσωποποιημένες συμβουλές.
- Ξεκινήστε τις προπονήσεις από χαμηλή ένταση, με ρεαλιστικούς στόχους.
- Παρακολουθήστε το σφυγμό σας. Θέστε ένα στόχο σφυγμού ανάλογα με την ηλικία σας.
- Τοποθετήστε τον εξοπλισμό σε επίπεδη επιφάνεια τουλάχιστον 1 μέτρο από τοίχους και έπιπλα.

Ένταση της άσκησης

Για να μεγιστοποιήσετε τα οφέλη της άσκησης, είναι σημαντικό να έχετε σωστή ένταση. Μπορείτε να τη βρείτε με οδηγό τον καρδιακό παλμό σας. Για αποτελεσματική άσκηση, ο παλμός σας θα πρέπει να είναι μεταξύ 65% και 85% του μέγιστου παλμού σας κατά την άσκηση. Αυτό είναι γνωστό ως ζώνη στόχου. Μπορείτε να βρείτε τη ζώνη στόχου σας στον παρακάτω πίνακα.

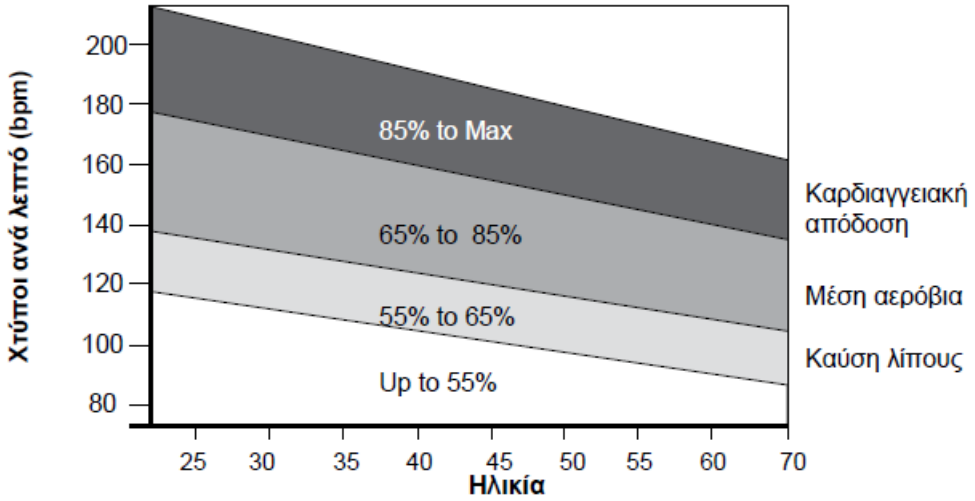

Κατά τους πρώτους μήνες του προγράμματός σας, κρατήστε τον καρδιακό παλμό σας στα χαμηλά της ζώνης στόχου σας. Ύστερα από λίγους μήνες, ο παλμός σας μπορεί να ανέβει σταδιακά στο μέσο της ζώνης στόχου σας κατά την άσκηση..

Για να μετρήσετε τον καρδιακό παλμό σας, σταματήστε την άσκηση αλλά συνεχίστε να κινείτε τα πόδια ή να περπατάτε, κρατώντας δύο δάχτυλα στον καρπό σας. Πάρτε μία μέτρηση 6 δευτερολέπτων και πολλαπλασιάστε το αποτέλεσμα με το 10 για να βρείτε τον παλμό σας ανά λεπτό. (Η μέτρηση 6 δευτερολέπτων χρησιμοποιείται γιατί ο σφυγμός πέφτει απότομα αν σταματήσετε απότομα την άσκηση.) Προσαρμόστε την ένταση της άσκησης μέχρι ο σφυγμός σας να έρθει στο σωστό επίπεδο.

Πληροφορίες Άσκησης

Μυϊκό Διάγραμμα

Αερόβια άσκηση

Η αερόβια άσκηση βελτιώνει την κατάσταση των πνευμόνων και της καρδιάς, του πιο σημαντικού μυ του σώματός μας. Η αερόβια άσκηση προέρχεται από κάθε δραστηριότητα που ενεργοποιεί μεγάλους μύες (χέρια, πόδια, γλουτούς, για παράδειγμα). Η καρδιά χτυπάει πιο γρήγορα και αναπνέουμε πιο βαθιά. Η αερόβια άσκηση θα πρέπει να είναι κομμάτι της συνολικής σας προπόνησης.

Άσκηση βαρών

Μαζί με την αερόβια άσκηση, η οποία βοηθά να μειώσετε το περιττό λίπος που αποθηκεύει το σώμα, οι ασκήσεις με βάρη είναι απαραίτητο μέρος της συνολικής σας προπόνησης. Βοηθά στη γράμμωση, καθώς και στην ενδυνάμωση των μυών.
Πάντα να συμβουλεύεστε το γιατρό σας πριν ξεκινήσετε ένα πρόγραμμα προπόνησης.

Στοχευμένες μυϊκές ομάδες

Μπορείτε να ακολουθήσετε προγράμματα που στοχεύουν συγκεκριμένα το άνω μέρος και το κάτω μέρος του σώματος, ή συνολικά ολόκληρο το σώμα.

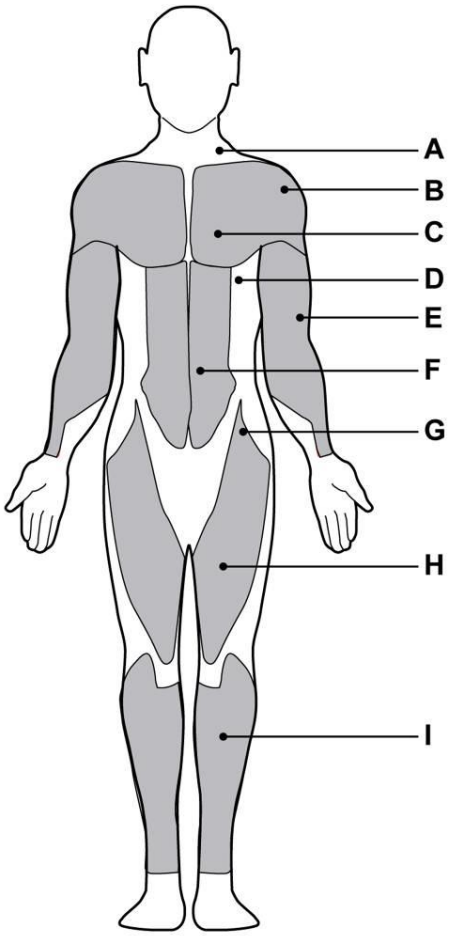

Front

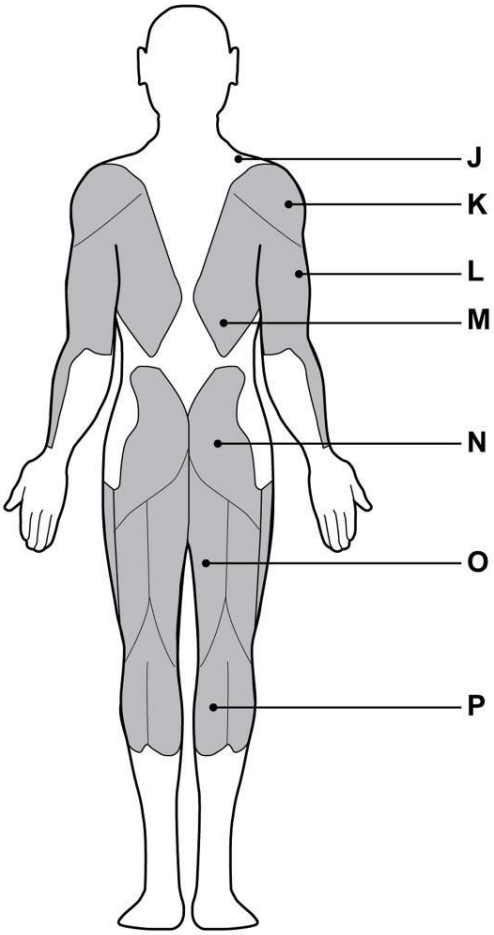

Back

A: Trapezius
B: Anterior
C: Pectoralis Major
D: Serratus Anterior
E: Biceps
F: Abdominal
G: Sartorius
H: Quadriceps
I: Tibialis

J: Trapezius
K: Posterior
L: Triceps
M: Latissimus Dorsi
N: Gluteals
O: Hamstrings
P: Gastrocnemius

Πληροφορίες Άσκησης

Ασκήσεις προθέρμανσης και αποθεραπείας

Κάθε πρόγραμμα προπόνησης θα πρέπει να περιλαμβάνει τα ακόλουθα τρία μέρη:

1. Την προθέρμανση, που αποτελείται από 5 ως 10 λεπτά διατάσεων. Μία σωστή προθέρμανση αυξάνει τη θερμοκρασία του σώματος, τον παλμό και την κυκλοφορία του αίματος πριν την άσκηση.

2. Τη ζώνη προπόνησης, που αποτελείται από 20 ως 30 λεπτά άσκησης, με τον καρδιακό παλμό σας ανεβασμένο. (***Σημείωση***: Κατά τις πρώτες εβδομάδες του προγράμματός σας, μην κρατάτε τον καρδιακό παλμό σας σε πολύ υψηλά επίπεδα για περισσότερο από 20 λεπτά.)

3. Την αποθεραπεία, που αποτελείται από 5 ως 10 λεπτά διατάσεων. Αυτό θα αυξήσει την ελαστικότητα των μυών και θα σας βοηθήσει να αποφύγετε τραυματισμούς μετά την άσκηση.

Συχνότητα άσκησης

Για να διατηρήσετε ή να βελτιώσετε τη φυσική σας κατάσταση, προγραμματίστε τρεις προπονήσεις κάθε εβδομάδα με τουλάχιστον μία μέρα ξεκούρασης ανάμεσά τους. Μετά από μερικούς μήνες τακτικής άσκησης, μπορείτε να δοκιμάσετε και πέντε προπονήσεις την εβδομάδα. Θυμηθείτε, το κλειδί για την επιτυχία είναι να κάνετε την άσκηση ένα ευχάριστο κομμάτι της καθημερινότητάς σας.

Επικύψεις

Στεκούμενοι με τα γόνατά σας σε ελαφριά κάμψη, σκύψτε αργά προς εμπρός. Επιτρέψτε στην πλάτη και τους ώμους σας να χαλαρώσουν.

Κρατήστε για 15” και χαλαρώστε. Επαναλάβετε 3 φορές.

Εστιάζει: Τένοντες, γόνατα και πλάτη.

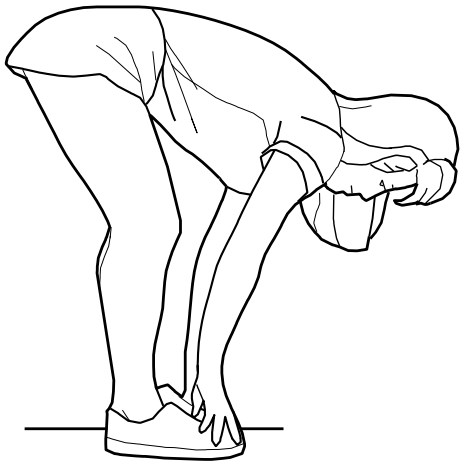

Διατάσεις τετρακεφάλων

Καθίστε με το ένα πόδι σε πλήρη έκταση. Φέρτε το πέλμα του άλλου ποδιού μπροστά στο εσωτερικό του μηρού του εκτεινόμενου ποδιού. Τεντώστε τα δάκτυλα σας όσο πιο μακριά μπορείτε.

Κρατήστε για 15” και χαλαρώστε. Επαναλάβετε 3 φορές για κάθε πόδι.

Εστιάζει: Τένοντες, χαμηλή πλάτη, βουβωνική.

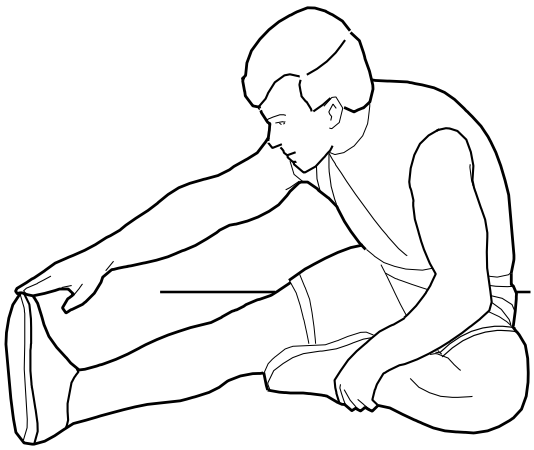

Πληροφορίες Άσκησης

Κνήμη – Αχίλλειος πτέρνα

Με τα χέρια σας ακουμπισμένα στον τοίχο σας να σπρώχνετε, κρατήστε το ένα πόδι μπροστά, το άλλο πίσω και πιέστε.

Κρατήστε για 15” και χαλαρώστε.

Επαναλάβετε 3 φορές για κάθε πόδι.
Για μεγαλύτερη διάταση του Αχίλλειου τένοντα, γείρετε την πλάτη σας.

Εστιάζει: Γάμπες, αχίλλειος τένοντας, αστράγαλοι.

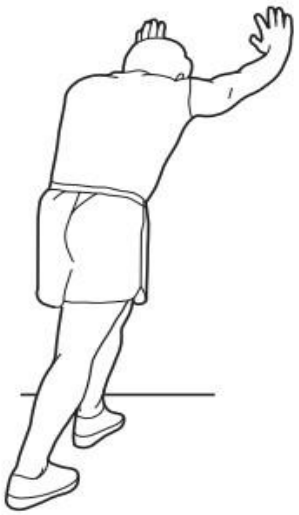

Διατάσεις τετρακεφάλων

Με το ένα χέρι στον τοίχο για ισορροπία, πιάστε το δεξί σας πόδι και τραβήξτε το προς τα επάνω. Φέρτε τη φτέρνα σας όσο πιο κοντά στους γλουτούς σας μπορείτε για 10-15 επαναλήψεις.

Κρατήστε για 15” και χαλαρώστε.
Επαναλάβετε 3 φορές για κάθε πόδι.

Εστιάζει: Τετρακέφαλοι και μύες γοφών.

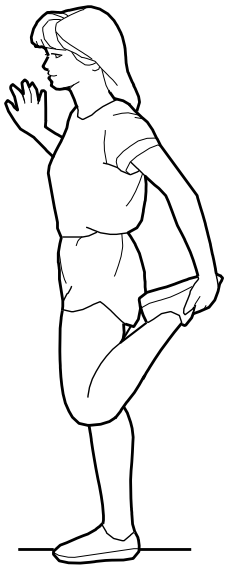

Διατάσεις μηρών

Καθίστε με τα πέλματα των ποδιών σας να ακουμπάνε μεταξύ τους και τα γόνατα να είναι προς τα έξω. Τραβήξτε τα πόδια σας όσο πιο κοντά γίνεται για 15 φορές.

Κρατήστε για 15” και χαλαρώστε.
Επαναλάβετε 3 φορές.

Εστιάζει: Τετρακέφαλοι και μύες γοφών.

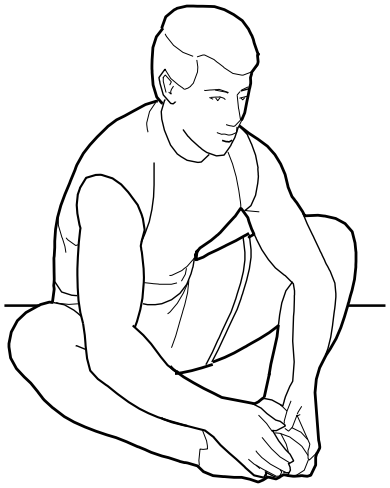

Πληροφορίες Άσκησης

Workout Chart

Ασκήσεις μηρών

Καθίστε στον πάγκο όπως δείχνει η εικόνα, σηκώστε το πόδι σας μέχρι να έρθει σε οριζόντια θέση και κατεβάστε το χωρίς να ακουμπήσετε το άλλο πόδι. Επαναλάβετε στο άλλο πόδι.

Περιοχή δράσης

Μηρός, Μέση

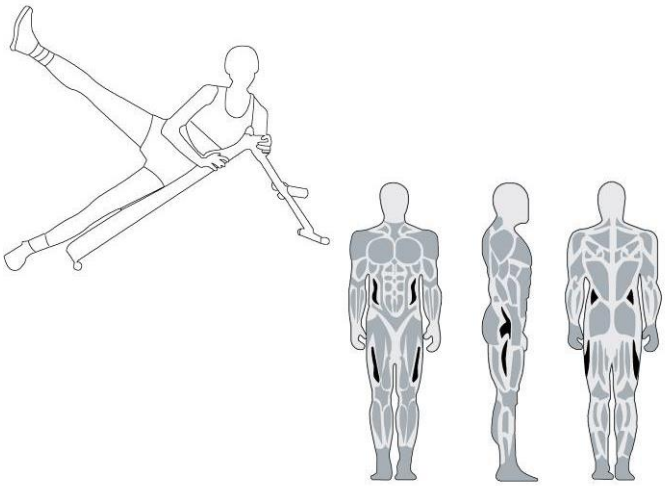

Άρσεις γονάτων

Καθίστε ανάσκελα στον πάγκο όπως δείχνει η εικόνα. Εκτελέστε επαναλήψεις όπου ανασηκώνετε τα πόδια σας μέχρι τα γόνατα να έρθουν σε γωνία 90 μοιρών από τον κορμό.

Περιοχή δράσης

Κοιλιακοί

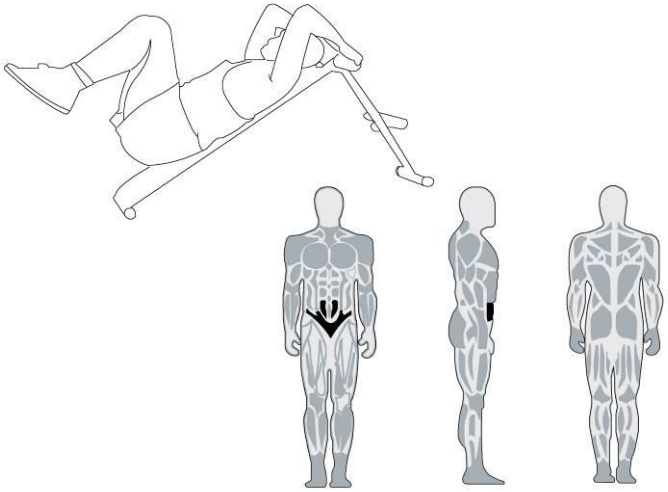

Κάμψεις κορμού

Κλειδώστε τα πόδια σας και καθίστε όπως δείχνει η εικόνα.Σηκώστε τον κορμό μέχρι να έρθει σε γωνία 90 μοιρών με τα πόδια και ξεκινήστε επαναλήψεις από αυτό το σημείο.

Περιοχή δράσης

Κοιλιακοί

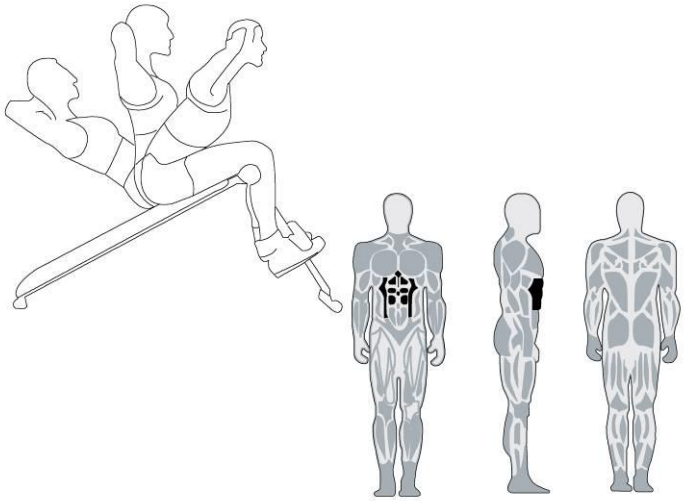

Φροντίδα και Συντήρηση

1. Να εξετάζετε τον εξοπλισμό τακτικά για τυχόν ζημιές ή φθορές.

2. Να λιπαίνετε περιστασιακά τα κινούμενα μέρη με λάδι σιλικόνης.

3. Επιθεωρήστε και σφίξτε όλες τι βίδες πριν τη χρήση. Αντικαταστήστε αμέσως οποιαδήποτε φθαρμένα μέρη και μη χρησιμοποιείτε τον εξοπλισμό, προτού είστε βέβαιοι πως είναι σε τέλεια κατάσταση.

4. Ο εξοπλισμός μπορεί να καθαριστεί με ένα υγρό πανί, χωρίς διαβρωτικά υλικά. Μη χρησιμοποιείτε διαλυτικά.

5. Μην επιχειρήσετε μόνοι σας επισκευή. Αν δυσκολεύεστε με τη συναρμολόγηση ή τη λειτουργία του εξοπλισμού, ή θεωρείτε πως σας λείπουν κομμάτια από τη συσκευασία, επικοινωνήστε με έναν εξειδικευμένο τεχνικό.

Σχεδιάγραμμα

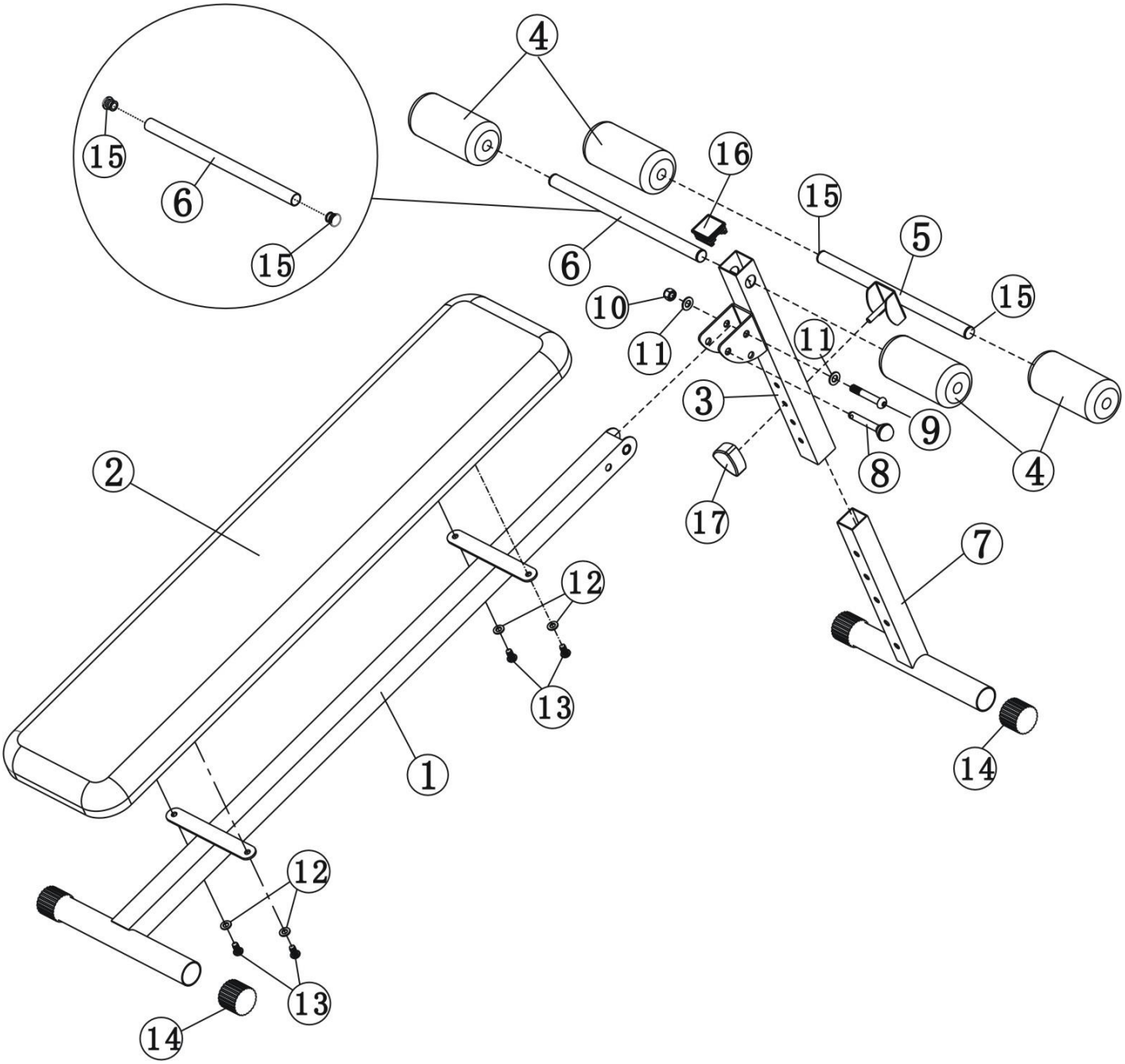

Λίστα Μερών

#	Περιγραφή	Ποσ.
1	Main Frame	1
2	Backrest Pad	1
3	Incline Adjust Tube	1
4	Foam Roll	4
5	Lower Protection Holder Tube	1
6	Foam Roll Tube	1
7	Front T shape Stabilizer	1
8	Lock Pin	1
9	M10×60MM Allen Bolt	1
10	M10 Aircraft Nut	1
11	Φ10mm Washer	2
12	Φ8mm Washer	4
13	M8×15MM Allen Bolt	4
14	Φ38mm Foot	4
15	Φ19mm End Cap	4
16	□ 38mm End Cap	1
17	Knob Nut	1
18	5# Allen Bolt	1
19	6# Allen Bolt	1

Εγγύηση

Η ΜΕΚΜΑ Α.Ε. εγγυάται όλα τα μέρη του εξοπλισμού, για μια χρονική περίοδο που αναφέρεται κατωτέρω, από την ημερομηνία αγοράς, όπως καθορίζεται από το παραστατικό πώλησης. Η ΜΕΚΜΑ Α.Ε. αναλαμβάνει να επισκευάσει τον εξοπλισμό δωρεάν σε περίπτωση βλάβης που οφείλεται αποκλειστικά σε σφάλμα κατασκευής. Η συναρμολόγηση, ο έλεγχος και η ρύθμιση του εξοπλισμού βαρύνει τον πελάτη. Η ευθύνη της ΜΕΚΜΑ Α.Ε. περιλαμβάνει νέα ή ανακατασκευασμένα μέρη, στην επιλογή της, και τεχνική υποστήριξη στην αντιπροσωπεία και στους εμπόρους της για τη συντήρηση του μηχανήματος. Εν τη απουσία ενός εμπόρου, της αντιπροσωπείας ή της παροχής υπηρεσιών επισκευής, αυτές οι εγγυήσεις θα αντιμετωπιστούν άμεσα από την ΜΕΚΜΑ Α.Ε.. Η περίοδος εξουσιοδότησης ισχύει ως ακολούθως:

Η χρονική διάρκεια της ΕΓΓΥΗΣΗΣ για οικιακή χρήση είναι:
Πλαίσιο: 2 έτη, Ταπετσαρία: 6 μήνες.

ΟΡΟΙ ΕΓΓΥΗΣΗΣ
Η παρούσα εγγύηση ισχύει μόνο εφ' όσον:

1. Επιδειχθεί από τον αγοραστή η νόμιμη απόδειξη αγοράς του εξοπλισμού (Τιμολόγιο, Δελτίο Αποστολής ή Δελτίο Λιανικής Πώλησης) που αναφέρει την ημερομηνία αγοράς, τον τύπο του μηχανήματος και τον αριθμό κατασκευής (serial number) αν υπάρχει. Η εγγύηση ισχύει μόνο για τον πρώτο αγοραστή και οπωσδήποτε αποκλείεται η μεταβίβαση της εγγύησης σε τρίτο.
2. Γίνεται κατάλληλη χρήση του εξοπλισμού σύμφωνα με τις οδηγίες που παρέχονται σε αυτό το εγχειρίδιο.
3. Η εταιρεία διατηρεί το δικαίωμα να καθορίζει αυτή και κατά την κρίση της, την αντικατάσταση ή την επισκευή των ανταλλακτικών, καθώς επίσης, τον τόπο, τον χρόνο και τον τρόπο επισκευής. Ρητώς αναφέρεται ότι αποκλείεται κάθε είδους απαίτηση για αποζημίωση, λόγω προσωρινής έλλειψης ανταλλακτικών και καθυστέρησης αποκατάστασης της βλάβης.
4. Οι ζημίες του εξοπλισμού τελειώνουν κατά τη διάρκεια της μεταφοράς και της εγκατάστασης.

ΕΚΠΛΗΡΩΣΗ ΤΗΣ ΕΓΓΥΗΣΗΣ
Η επισκευή του μηχανήματος μπορεί να πραγματοποιηθεί:

1. Στο τμήμα service της εταιρείας μας. Η μεταφορά του μηχανήματος από και προς το τμήμα επισκευών, γίνεται με ευθύνη και έξοδα του πελάτη, ο οποίος είναι υπεύθυνος για την σωστή συσκευασία κατά την μεταφορά στην αντιπροσωπεία. Η εταιρεία δεν ευθύνεται για τυχόν ζημιές κατά την μεταφορά από τρίτο.
2. Με μετάβαση του τεχνικού της εταιρείας στο χώρο του πελάτη. Ο χρόνος μετάβασης και τα έξοδα κίνησης του τεχνικού βαρύνουν τον πελάτη και καθορίζονται από τον ισχύοντα τιμοκατάλογο επισκευών της εταιρείας μας.

ΕΞΑΙΡΕΣΕΙΣ ΤΗΣ ΕΓΓΥΗΣΗΣ
Η παρούσα εγγύηση δεν καλύπτει:

1. Επακόλουθες, παράλληλες ή τυχαίες ζημιές όπως ζημιές ιδιοκτησίας.
2. Αποζημίωση υπηρεσιών στον καταναλωτή για όσο χρόνο δεν λειτουργεί το μηχάνημα.

ΔΕΝ ισχύει οπωσδήποτε η παρούσα εγγύηση, στις παρακάτω περιπτώσεις:

1. Όταν η βλάβη είναι αποτέλεσμα μετατροπών, κακής χρήσης, κακής συντήρησης.
2. Όταν το μηχάνημα ανοιχτεί ή επισκευαστεί από τρίτους.
3. Όταν η βλάβη προέρχεται από αμέλεια του χρήστη.
4. Όταν γενικώς δεν έχουν ακολουθηθεί οι οδηγίες χρήσης που αναγράφονται στο εγχειρίδιο.

ΕΠΙΣΚΕΥΗ
Κρατήστε την απόδειξη αγοράς σας (ή αντίγραφό της). Αν η υπηρεσία επισκευής εκτελείται, είναι στο συμφέρον σας να λάβετε και να κρατάτε όλες τις αποδείξεις. Αυτή η γραπτή εγγύηση σας δίνει τα συγκεκριμένα νόμιμα δικαιώματα. Μπορείτε επίσης να έχετε άλλα δικαιώματα που ποικίλλουν από κράτος σε κράτος. Η υπηρεσία επισκευής κάτω από αυτήν την εγγύηση πρέπει να ληφθεί με την ακολουθία αυτών των βημάτων, σε εντολή:

1. Επικοινωνήστε με τον εξουσιοδοτημένο έμπορο, ή
2. Ελάτε σε επαφή με το τμήμα service (210) 2758228.

ΜΗ ΣΤΕΙΛΕΤΕ ΟΠΟΙΟΔΗΠΟΤΕ ΕΞΟΠΛΙΣΜΟ ΣΤΗΝ ΑΝΤΙΠΡΟΣΩΠΕΙΑ ΧΩΡΙΣ ΠΡΟΗΓΟΥΜΕΝΗ ΕΓΚΡΙΣΗ. Όλα τα προϊόντα που φθάνουν χωρίς έγκριση θα απορρίπτονται.

Για περισσότερες πληροφορίες, ή για να έρθει σε επαφή μαζί σας με το τμήμα service, επικοινωνήστε στο:

ΜΕΚΜΑ Α.Ε.
Γρ. Λαμπράκη 21 Λυκόβρυση
Τ.Κ. 14123
Τηλ. (210) 2758228 – Fax (210)2774798
e-mail: service@mekma.gr

Τα χαρακτηριστικά γνωρίσματα ή οι προδιαγραφές προϊόντων όπως περιγράφονται ή επεξηγούνται υπόκεινται σε αλλαγή από τον κατασκευαστή χωρίς ειδοποίηση.

Προϊόν: …Πάγκος Κοιλιακών Pegasus JX-506B ……..……

Ημερομηνία αγοράς: ……..

Σφραγίδα και υπογραφή καταστήματος